圧縮スプリング付き**EMC**シールド接続端子台

ストレインリリーフ有＆無

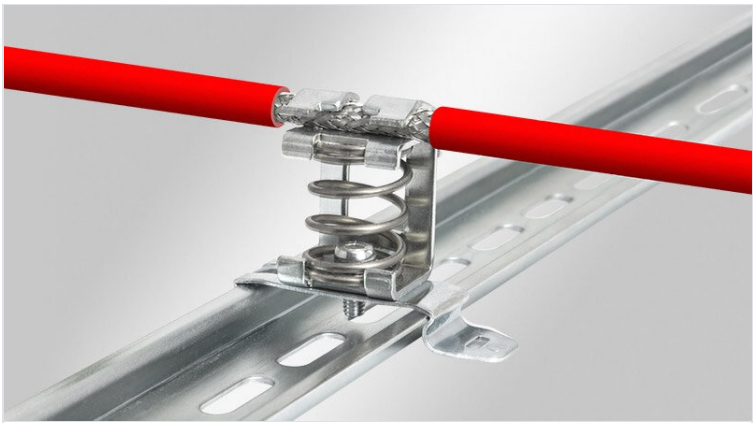

EMCシールド接続端子台、個々のケーブルシールドをアース電位に接続する場合に使用され、ケーブルを安全かつ簡単にシールドすることができます。

ストレインリリーフ付きバージョン：EN 62444に準拠したケーブルタイにより、ケーブル被覆を介してケーブル自体がストレインリリーフされています。

SKシールド接続端子台、ネジで取付け板、SCフットでＣ形DINレールやＳＦフットでＨ形DINレールに取付けことができます。SS-SKシールドブラケットは、10×3mmブスバーに取付けることができます。

仕様

材質	シールドクランプ: 薄板鋼、亜鉛メッキ
難燃性クラス	
取付型式	ネジ留め,スナップイン

特□とメリット

- 一部ストレインリリーフ機能付き
- シールド接触とストレインリリーフの分離
- 最も簡単なアッセンブリ

製品タイプとサイズ

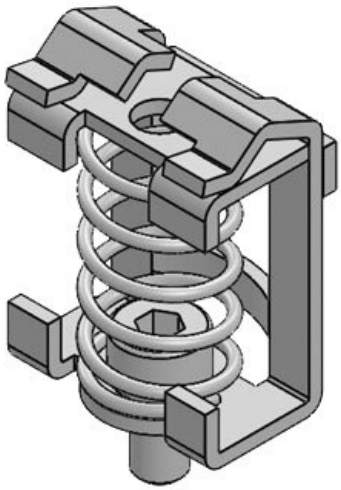

部品番号	**36222.002**	シールド部 最大径	**8 mm**
EAN	**4251269302**		
	190	長さ	**18,5 mm**
梱包単位	**10**	ストレンリリーフ	いいえ
シールドクランプタイプ	**SK**	幅	**13 mm**
ケーブル数	**1**	高さ	**26 mm**
シールド部 直径	**3 - 8 mm**	穴サイズ	**M4**
シールド部 最小径	**3 mm**	ネジ穴数	**1**
		ネジ穴径	**4,2 mm**

部品番号	**36224.002**	シールド部 最大径	**13,5 mm**
EAN	**4251269302206**	長さ	**22 mm**
梱包単位	**10**	ストレンリリーフ	いいえ
シールドクランプタイプ	**SK**	幅	**20 mm**
ケーブル数	**1**	高さ	**32 mm**
シールド部 直径	**4 - 13.5 mm**	穴サイズ	**M4**
シールド部 最小径	**4 mm**	ネジ穴数	**1**
		ネジ穴径	**4,2 mm**

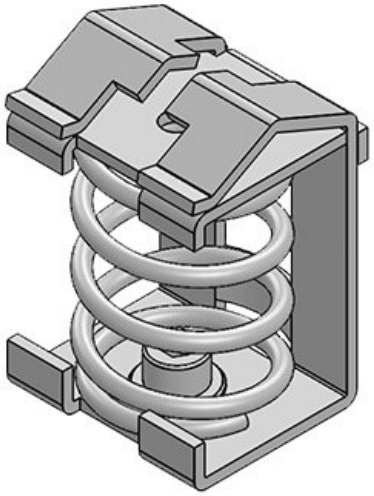

部品番号	**36226**	シールド部 最大径	**20 mm**
EAN	**4251269302213**	長さ	**27 mm**
梱包単位	**10**	ストレンリリーフ	いいえ
シールドクランプタイプ	**SK**	幅	**25 mm**
ケーブル数	**1**	高さ	**41 mm**
シールド部 直径	**10 - 20 mm**	穴サイズ	**M4**
シールド部 最小径	**10 mm**	ネジ穴数	**1**
		ネジ穴径	**4,2 mm**

部品番号	**36228**	シールド部 最大径	**32 mm**
EAN	**4251269302220**	長さ	**33,5 mm**
梱包単位	**10**	ストレンリリーフ	いいえ
シールドクランプタイプ	**SK**	幅	**37 mm**
ケーブル数	**1**	高さ	**64 mm**
シールド部 直径	**15 - 32 mm**	穴サイズ	**M4**
シールド部 最小径	**15 mm**	ネジ穴数	**1**
		ネジ穴径	**4,2 mm**

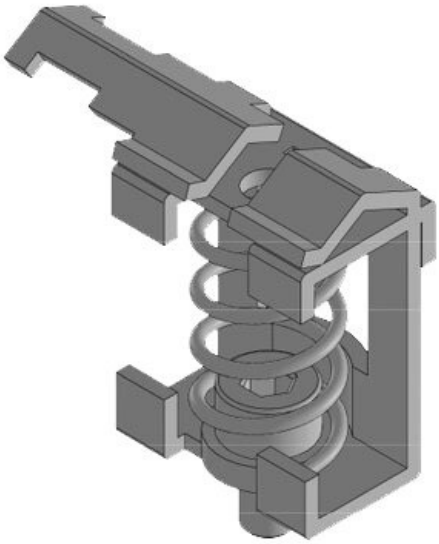

部品番号	**36222**	シールド部 最小径	**3 mm**
EAN	**4251269302190**	シールド部 最大径	**8 mm**
梱包単位	**10**	長さ	**30,5 mm**
シールドクランプタイプ	**SK**	ストレンリリーフ	はい
ストレンリリーフ(EN 62444準拠)	**1**	幅	**12,8 mm**
		高さ	**31,8 mm**
ケーブル数	**1**	穴サイズ	**M4**
シールド部 直径	**3 - 8 mm**	ネジ穴数	**1**
		ネジ穴径	**4,2 mm**

部品番号	**36224**	シールド部 最小径	**4 mm**
EAN	**4251269302206**	シールド部 最大径	**13,5 mm**
梱包単位	**10**	長さ	**36 mm**
シールドクランプタイプ	**SK**	ストレンリリーフ	はい
ストレンリリーフ(EN 62444準拠)	**1**	幅	**22 mm**
ケーブル数	**1**	高さ	**37,8 mm**
シールド部 直径	**4 - 13,5 mm**	穴サイズ	**M4**
		ネジ穴数	**1**
		ネジ穴径	**4,2 mm**

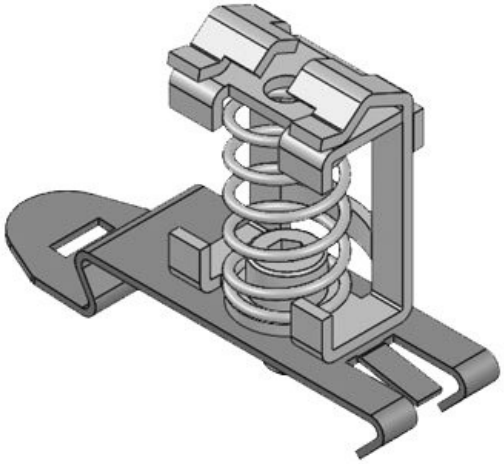

部品番号	**36500.002**	シールド部 最大径	**8 mm**
EAN	**4251269302985**	長さ	**50 mm**
梱包単位	**10**	ストレンリリーフ	いいえ
シールドクランプタイプ	**SK**	幅	**14 mm**
ケーブル数	**1**	高さ	**32,7 mm**
シールド部 直径	**3 - 8 mm**	取付高	**26 mm**
シールド部 最小径	**3 mm**		

部品番号	**36502.002**	シールド部 最大径	**13,5 mm**
EAN	**4251269302992**	長さ	**50 mm**
梱包単位	**10**	ストレンリリーフ	いいえ
シールドクランプタイプ	**SK**	幅	**20 mm**
ケーブル数	**1**	高さ	**38,7 mm**
シールド部 直径	**4 - 13,5 mm**	取付高	**32 mm**
シールド部 最小径	**4 mm**		

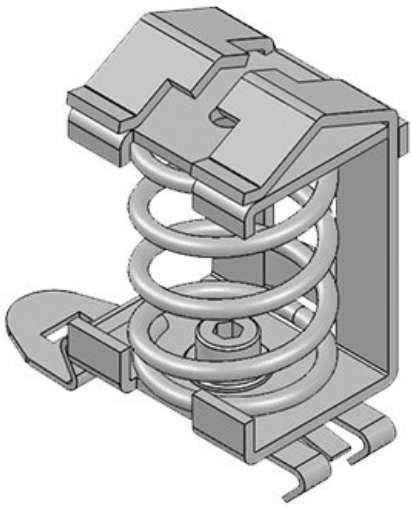

部品番号	**36504**	シールド部 最大径	**20 mm**
EAN	**4251269303005**	長さ	**50 mm**
梱包単位	**10**	ストレンリリーフ	いいえ
シールドクランプタイプ	**SK**	幅	**25 mm**
ケーブル数	**1**	高さ	**47,7 mm**
シールド部 直径	**10 - 20 mm**	取付高	**41 mm**
シールド部 最小径	**10 mm**		

部品番号	**36506**	シールド部 最大径	**32 mm**
EAN	**4251269303012**	長さ	**50 mm**
梱包単位	**10**	ストレンリリーフ	いいえ
シールドクランプタイプ	**SK**	幅	**37 mm**
ケーブル数	**1**	高さ	**70,7 mm**
シールド部 直径	**15 - 32 mm**	取付高	**64 mm**
シールド部 最小径	**15 mm**		

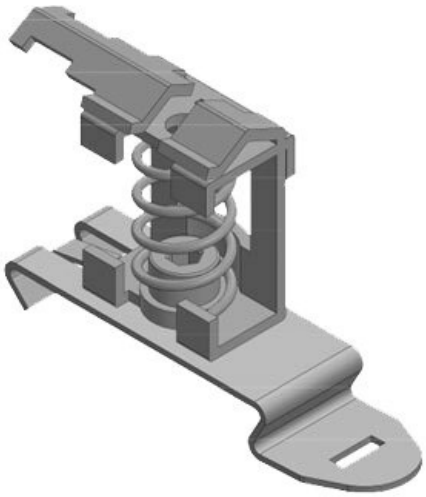

部品番号	**36500**	シールド部 最小径	**3 mm**
EAN	**4251269319303**	シールド部 最大径	**8 mm**
梱包単位	**10**	長さ	**53,3 mm**
シールドクランプタイプ	**SK**	ストレンリリーフ	はい
ストレンリリーフ(EN 62444準拠)	**1**	幅	**14 mm**
ケーブル数	**1**	高さ	**32,8 mm**
シールド部 直径	**3 - 8 mm**	取付高	**26,7 mm**

部品番号	**36502**	シールド部 最小径	**4 mm**
EAN	**4251269319310**	シールド部 最大径	**13,5 mm**
梱包単位	**10**	長さ	**57,3 mm**
シールドクランプタイプ	**SK**	ストレンリリーフ	はい
ストレンリリーフ(EN 62444準拠)	**1**	幅	**21,7 mm**
		高さ	**38,9 mm**
ケーブル数	**1**	取付高	**32,7 mm**
シールド部 直径	**4 - 13,5 mm**		

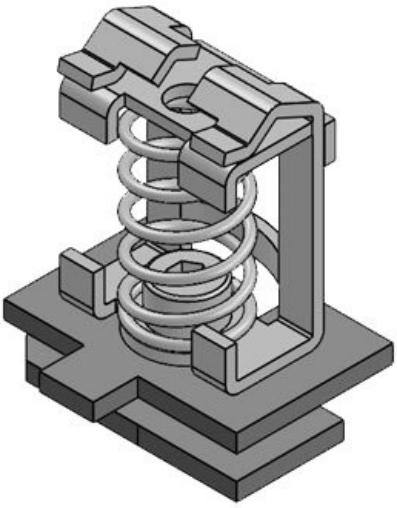

部品番号	**36696.002**	シールド部 最大径	**8 mm**
EAN	**4251269303180**	長さ	**26 mm**
梱包単位	**10**	ストレンリリーフ	いいえ
シールドクランプタイプ	**SK**	幅	**12,5 mm**
ケーブル数	**1**	高さ	**32,4 mm**
シールド部 直径	**3 - 8 mm**		
シールド部 最小径	**3 mm**		

部品番号	**36700.002**	シールド部 最大径	**13,5 mm**
EAN	**4251269303197**	長さ	**26 mm**
梱包単位	**10**	ストレンリリーフ	いいえ
シールドクランプタイプ	**SK**	幅	**20,3 mm**
ケーブル数	**1**	高さ	**38,5 mm**
シールド部 直径	**4 - 13,5 mm**		
シールド部 最小径	**4 mm**		

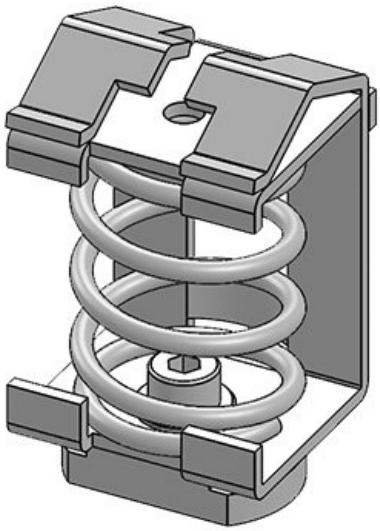

部品番号	**36704**	シールド部 最大径	**20 mm**
EAN	**4251269303203**	長さ	**26 mm**
梱包単位	**10**	ストレンリリーフ	いいえ
シールドクランプタイプ	**SK**	幅	**25,3 mm**
ケーブル数	**1**	高さ	**47,5 mm**
シールド部 直径	**10 - 20 mm**		
シールド部 最小径	**10 mm**		

部品番号	**36708**	シールド部 最大径	**32 mm**
EAN	**4251269303210**	長さ	**26 mm**
梱包単位	**10**	ストレンリリーフ	いいえ
シールドクランプタイプ	**SK**	幅	**36,8 mm**
ケーブル数	**1**	高さ	**70,5 mm**
シールド部 直径	**15 - 32 mm**		
シールド部 最小径	**15 mm**		

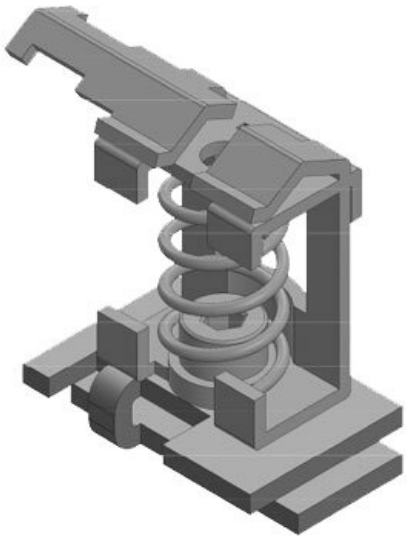

部品番号	**36696**	シールド部 最小径	**3 mm**
EAN	**4251269319341**	シールド部 最大径	**8 mm**
梱包単位	**10**	長さ	**30,5 mm**
シールドクランプタイプ	**SK**	ストレンリリーフ	はい
ストレンリリーフ(EN 62444準拠)	**1**	幅	**22,5 mm**
ケーブル数	**1**	高さ	**32,6 mm**
シールド部 直径	**3 - 8 mm**		

部品番号	**36700**	シールド部 最小径	**4 mm**
EAN	**4251269319358**	シールド部 最大径	**13,5 mm**
梱包単位	**10**	長さ	**36 mm**
シールドクランプタイプ	**SK**	ストレンリリーフ	はい
ストレンリリーフ(EN 62444準拠)	**1**	幅	**22,5 mm**
ケーブル数	**1**	高さ	**38,7 mm**
シールド部 直径	**4 - 13,5 mm**		

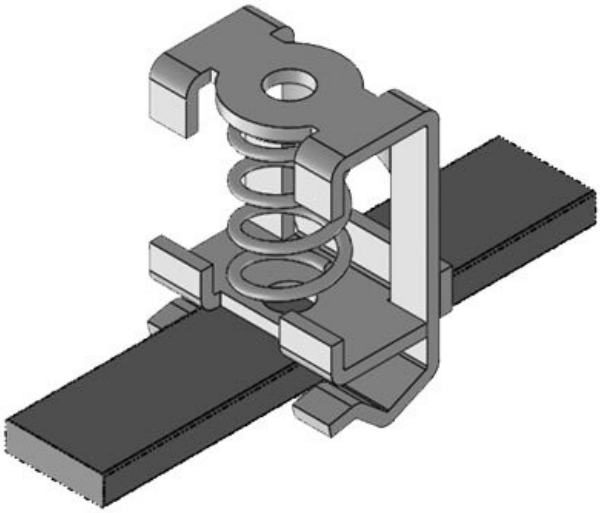

部品番号	**36235.002**	シールド部 最大径	**8 mm**
EAN	**4251269302282**	長さ	**18,5 mm**
梱包単位	**10**	ストレンリリーフ	いいえ
シールドクランプタイプ	**SK**	幅	**13 mm**
ケーブル数	**1**	高さ	**26 mm**
シールド部 直径	**3 - 8 mm**		
シールド部 最小径	**3 mm**		

部品番号	**36236.002**	シールド部 最大径	**13,5 mm**
EAN	**4251269302299**	長さ	**22 mm**
梱包単位	**10**	ストレンリリーフ	いいえ
シールドクランプタイプ	**SK**	幅	**20 mm**
ケーブル数	**1**	高さ	**32 mm**
シールド部 直径	**4 - 13,5 mm**		
シールド部 最小径	**4 mm**		

部品番号	**36237**	シールド部 最大径	**20 mm**
EAN	**4251269302305**	長さ	**27 mm**
梱包単位	**10**	ストレンリリーフ	いいえ
シールドクランプタイプ	**SK**	幅	**25 mm**
ケーブル数	**1**	高さ	**41 mm**
シールド部 直径	**10 - 20 mm**		
シールド部 最小径	**10 mm**		

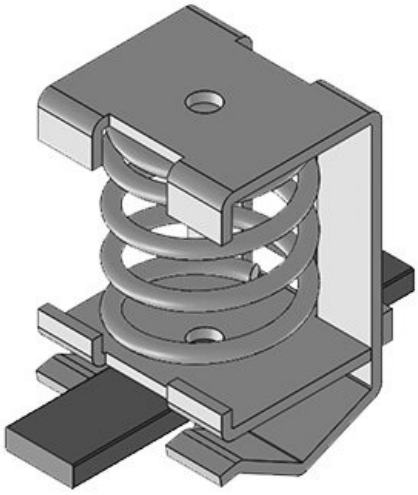

部品番号	**36238**	シールド部 最大径	**32 mm**
EAN	**4251269302312**	長さ	**33,5 mm**
梱包単位	**10**	ストレンリリーフ	いいえ
シールドクランプタイプ	**SK**	幅	**36 mm**
ケーブル数	**1**	高さ	**64 mm**
シールド部 直径	**15 - 32 mm**		
シールド部 最小径	**15 mm**		

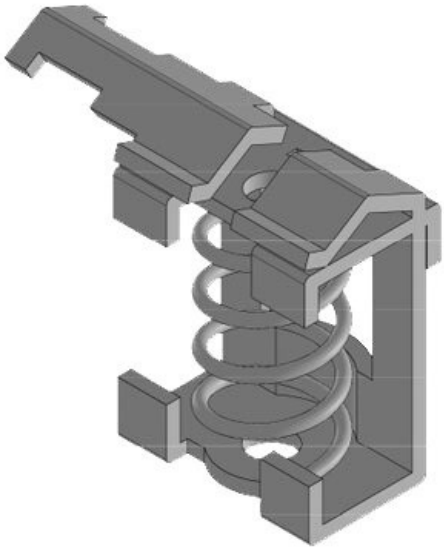

部品番号	**36235**	シールド部 最小径	**3 mm**
EAN	**4251269319327**	シールド部 最大径	**8 mm**
梱包単位	**10**	長さ	**30,5 mm**
シールドクランプタイプ	**SK**	ストレンリリーフ	はい
ストレンリリーフ(EN 62444準拠)	**1**	幅	**12,8 mm**
ケーブル数	**1**	高さ	**25,9 mm**
シールド部 直径	**3 - 8 mm**		

部品番号	**36236**	シールド部 最小径	**4 mm**
EAN	**4251269319334**	シールド部 最大径	**13,5 mm**
梱包単位	**10**	長さ	**36 mm**
シールドクランプタイプ	**SK**	ストレンリリーフ	はい
ストレンリリーフ(EN 62444準拠)	**1**	幅	**22 mm**
ケーブル数	**1**	高さ	**31,9 mm**
シールド部 直径	**4 - 13,5 mm**		

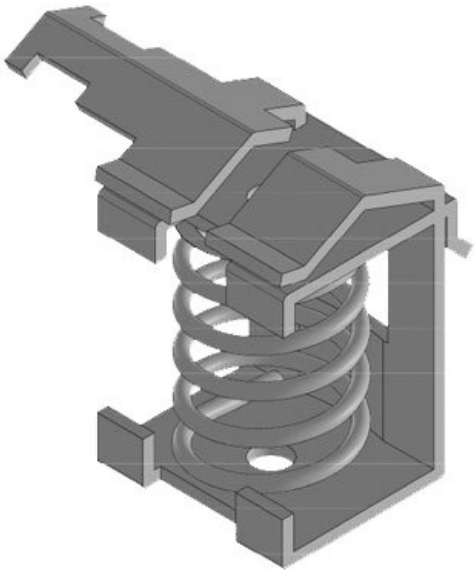

icotek®
smart cable management